ELEVADOR 4 COLUMNAS

4 POST LIFTS

PONTS ÉLÉVATEURS 4 COLONNES

CASCOS

FABRICANTE EUROPEO DE ELEVADORES ▪ EUROPEAN CAR LIFT MANUFACTURER ▪ FABRICANT EUROPÉEN DE PONTS ÉLÉVATEURS

CERTIFIED REPAIRABLE 10 YEARS CASCOS

EQUIPAMIENTO OPCIONAL / OPTIONAL EQUIPMENT / ÉQUIPEMENT OPTIONNEL

Gatos neumáticos / Pneumatic Jacks / Pneumatiques Crics

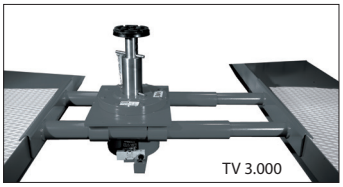

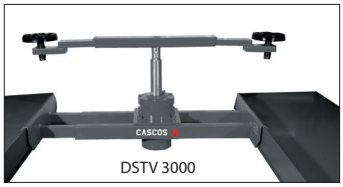

Doble soporte
Double bracket
Double support

Mod.	TV 3000	DSTV 3000	DSTV 3000 AUDI
Ref.:	60.300	75.300	75.314
kg	3.000	3.000	3.000

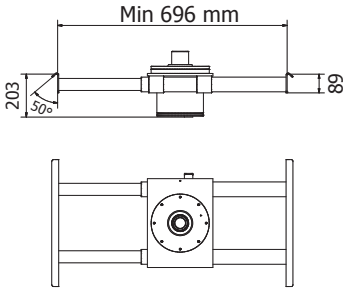

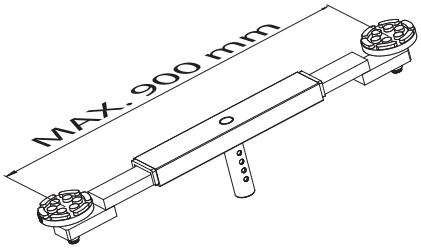

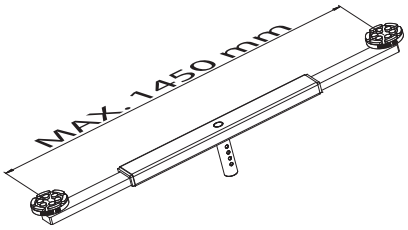

Gatos oleoneumáticos / Oleopneumatic Jacks / Oléopneumatiques Crics

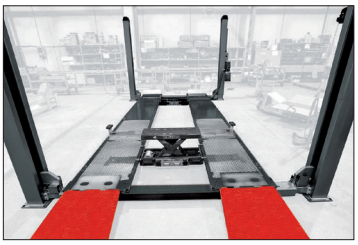

4 Tn

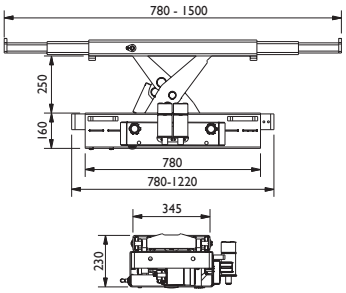

2 - 2,6 Tn

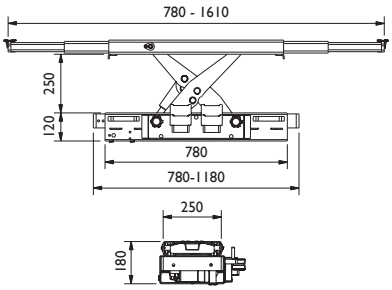

	Sin labio Without lip Sans levre	Con labio With lip Avec levre
Capacidad / Capacity / Capacité	Ref	Ref
2 Tn 2,6 Tn 4 Tn	50515 50517 50565	50514 50516 50552

Accesorios / Accesories / Accesoires

Kit magnético de iluminación

Magnetic lighting kit

Kit magnétique d'illumination

Sin instalación
Without installation
Sans installation

LED 24 V

Ref.: 34053

Soporte magnético para herramientas

Magnetic holder for tools

Porte-outils magnétique

Ref.: 26141

Caperuza

Top Covers

Chapeau

C440/42/43/
45/50/55

Ref.: 32129

Botonera adicional columna opuesta

Additional buttoning column opposite

Boutonnage supplémentaire opposé

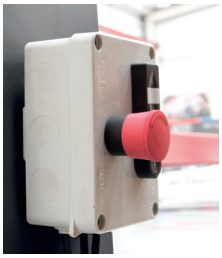

Ref.: 32160 / 32170

Kit magnético de aire

Magnetic air Kit

Connecteur d'air magnétique

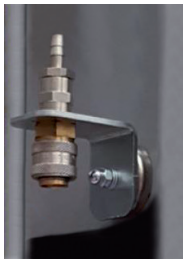

Ref.: 26177

Enchufe integrado, montaje en fábrica

Integrated power plug Assembled in factory

Prise de courant intégrée Assemblé en usine

Ref.: 22164

ELEVADORES PASARELA LISA / FLAT PLATFORM

3.2 Tn

Serie XS:
Plataforma / Platform / Passerelle
4.110 mm x 400 mm.

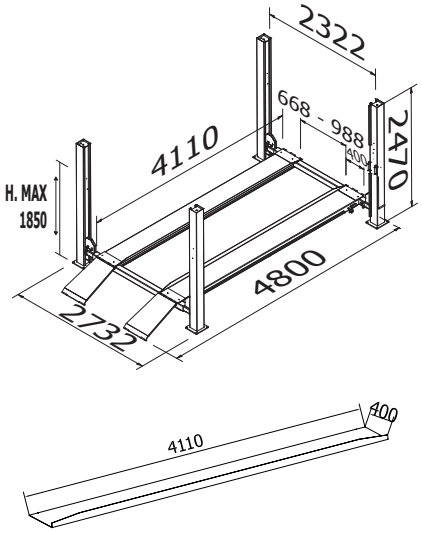

4 Tn

Serie S:
Plataforma / Platform / Passerelle
4.335 mm x 500 mm.

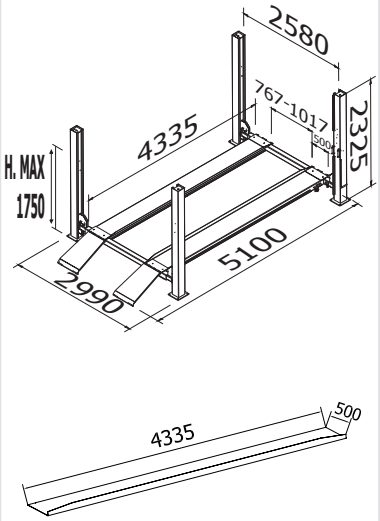

Serie M:
Plataforma extralarga / Extralong platform / Passerelle extralongue
4.800 mm x 630 mm.

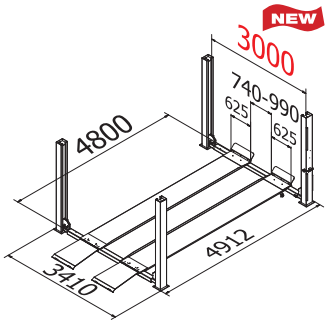

Disponible rampas SPORT
SPORT ramps available
Rampes SPORT disponibles
Ref. 33730 - 1800 mm

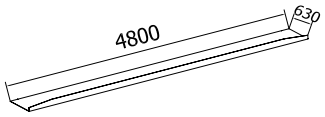

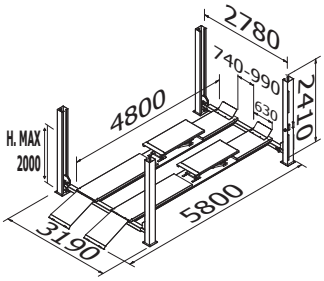

Disponible rampas SPORT
SPORT ramps available
Rampes SPORT disponibles
Ref. 33730 - 1800 mm

Con elevación auxiliar hidráulica.
With built in hydraulic lifting table.
Avec double relevage auxiliaire hydraulique.

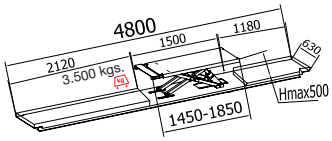

	C430	C440	C443 (3000 mm)	C443H
Ref.	13335	13340	13381	13370
Min	135 mm.	135 mm.	135 mm.	195 mm.
kg	3.200 Kg.	4.000 Kg.	4.000 Kg.	4.000 Kg. / 3.500 Kg. (aux.)
	700 Kg.	840 Kg.	1.150 Kg.	1.650 Kg.
	400/230 V. 3 kW	400/230 V. 3 kW	400/230 V. 3 kW	400/230 V. 3 kW
	35”	35”	40”	40”

GAMA DETECTOR DE HOLGU

4 Tn

Serie S: Plataforma / Platform / Passerelle / 4.335 mm x 500 mm.

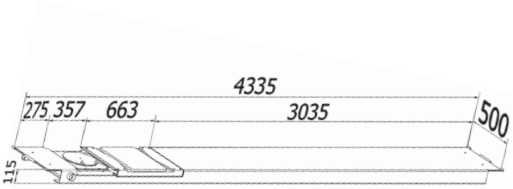

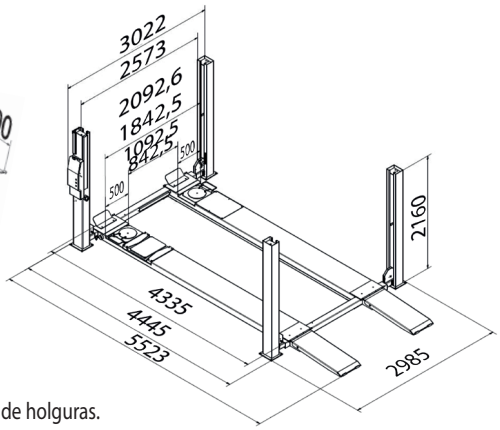

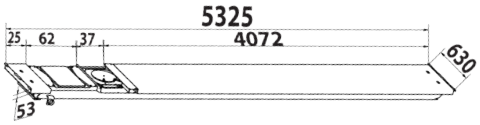

	C440 MOT ATL	C450 MOT ATL
	Pasarela lisa con encastre delantero y detector de holguras.	Pasarela lisa con encastre delantero y detector de holguras.
	Flat platform with front recessed and play detector. **CLASS IV MOT ATL UK APPROVED.**	Flat platform with front recessed and play detector. **CLASS VII MOT ATL UK APPROVED.**
	Passerelle lisse avec encastre avant et détecteur de jeu.	Passerelle lisse avec encastre avant et détecteur de jeu.
Ref.	13353A	13355A
Min	135 mm.	180 mm.
kg	4.000 Kg.	5.000 Kg.
	950 Kg.	1.500 Kg.
	400/230 V. 3 kW	400/230 V. 3 kW
	35”	40”

LIFTS / PONTS ÉLÉVATEURS PASSERELLE LISSE

5 Tn

Serie L:
Plataforma / Platform / Passerelle
5.200 mm x 630 mm.

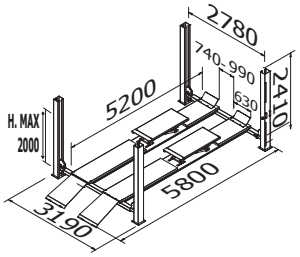

Disponible rampas SPORT
SPORT ramps available
Rampes SPORT disponibles
Ref. 33730 - 1800 mm

Con elevación auxiliar hidráulica.
With built in hydraulic lifting table.
Avec double relevage auxiliaire hydraulique.

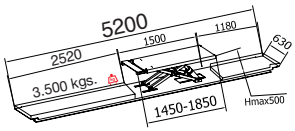

Serie XL:
Plataf. extralarga / Extralong plat. / Pass. extralongue
5.700 mm x 530 mm.

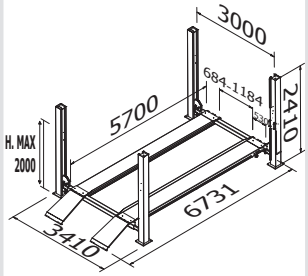

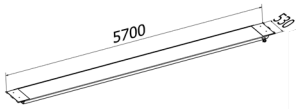

5.5 Tn

Serie L:
Plataforma / Platform / Passerelle
5.200 mm x 630 mm.

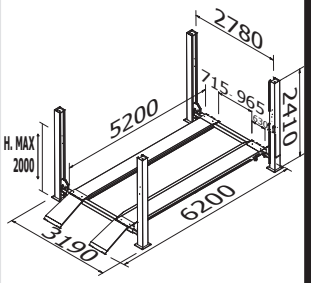

Disponible rampas SPORT
SPORT ramps available
Rampes SPORT disponibles
Ref. 33730 - 1800 mm

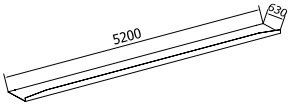

7 Tn

Serie I:
Plataforma / Platform / Passerelle
6.240 mm x 580 mm.

Serie Industrial / For industrial use / Série Industrial

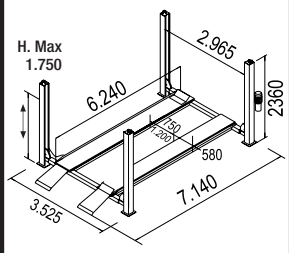

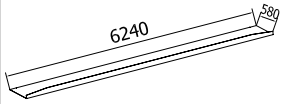

12 Tn

Serie I:
Plataforma / Platform / Passerelle
7.000 mm x 700 mm.

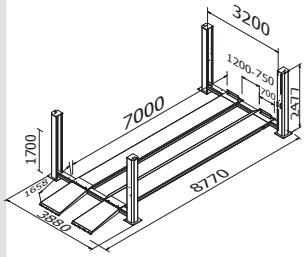

Disponible rampas SPORT
SPORT ramps available
Rampes SPORT disponibles
Ref. 40535 - 2000 mm

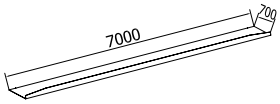

	5 Tn		5.5 Tn	7 Tn	12 Tn
	C450H	C450XL	C450+	C470	C4100
	13371	13376	13378	13333	13331
	195 mm.	135 mm.	135 mm.	225 mm.	265 mm.
	5.000 Kg. / 3.500 Kg. (aux.)	5.000 Kg.	5.500 Kg.	7.000 Kg.	12.000 Kg.
	1.800 Kg.	1.350 Kg.	1.300 Kg.	2.000 Kg.	3.200 Kg.
	400/230 V. 3 kW	400/230 V. 3 kW	400/230 V. 3 kW	400/230 V. 3 kW	400/230 V. 3 kW
	40”	40”	40”	45”	45”

RAS INTEGRADO / RANGE PLAY DETECTOR INTEGRATED / GAMME D

5 Tn

Serie L: Plataforma / Platform / Passerelle / 5.325 mm x 630 mm.

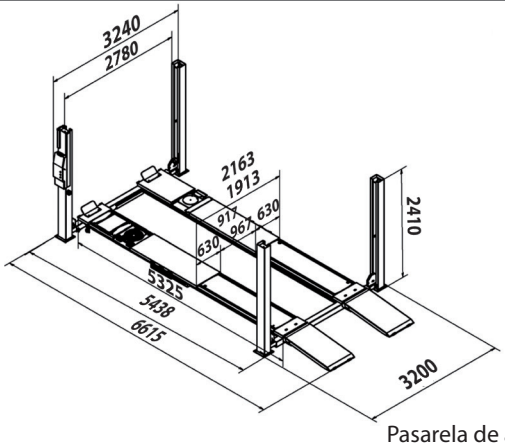

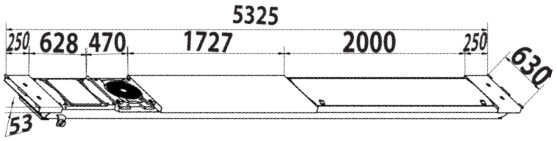

Pasarela de alineación con encastre delantero y detector de holguras

Alignment platform with front recessed and play detector.
CLASS VII MOT ATL UK APPROVED.

Passerelle géométrie avec encastre avant et détecteur de jeu

C440 MOT ATL
13353A
135 mm.
4.000 Kg.
950 Kg.
400/230 V. 3 kW
35”

3.2 Tn

Serie XS:
Plataforma / Platform / Passerelle
4.110 mm x 400 mm.

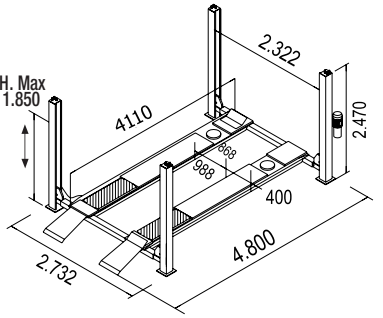

Con encastre delantero y plataforma de alineación trasera.
With front recessed and rear alignment plates.
Avec encastre avant et plateaux d'alignement arrière.

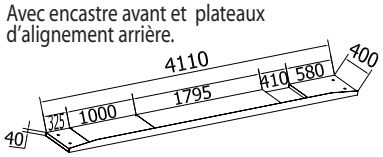

4 Tn

Serie S:
Plataforma / Platform / Passerelle
4.335 mm x 500 mm.

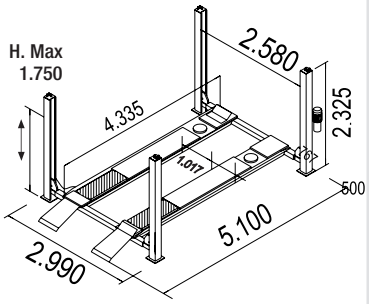

Con encastre delantero y plataforma de alineación trasera.
With front recessed and rear alignment plates.
Avec encastre avant et plateaux d'alignement arrière.

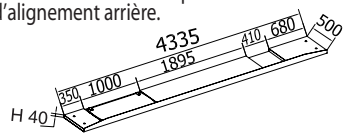

Serie M:
Plataforma extralarga / Extralong platform / Passerelle extralongue
4.800 mm x 630 mm.

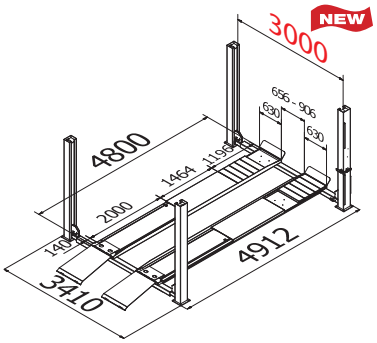

Disponible rampas SPORT
SPORT ramps available
Rampes SPORT disponibles
Ref. 33730 - 1800 mm

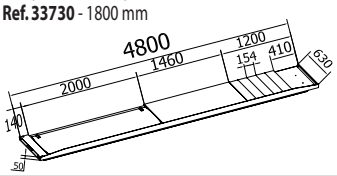

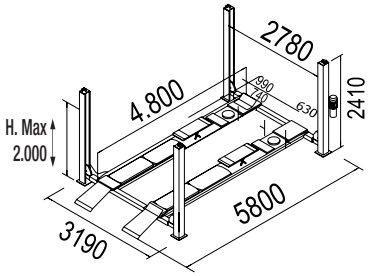

Disponible rampas SPORT
SPORT ramps available
Rampes SPORT disponibles
Ref. 33730 - 1800 mm

Con elevación auxiliar hidráulica.
With built in hydraulic lifting table.
Avec double relevage auxiliaire hydraulique.

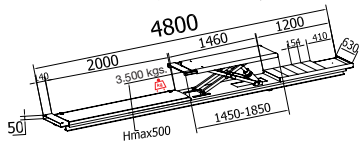

C432	C442	C445 (3000 mm)	C445H
13337	13442	13380	13359
180 mm.	190 mm.	185 mm.	195 mm.
3.200 Kg.	4.000 Kg.	4.000 Kg.	4.000 Kg. / 3.500 Kg. (aux.)
820 Kg.	1.000 Kg.	1.450 Kg.	1.950 Kg.
400/230 V. 3 kW	400/230 V. 3 kW	400/230 V. 3 kW	400/230 V. 3 kW
35"	35"	40"	40"

DÉTECTEUR DE JEU INTÉGRÉ

Serie XL: Plataforma extralarga / Extralong platform / Passerelle extralongue / 5.700 mm x 530 mm.

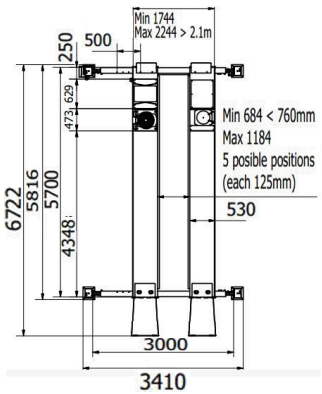

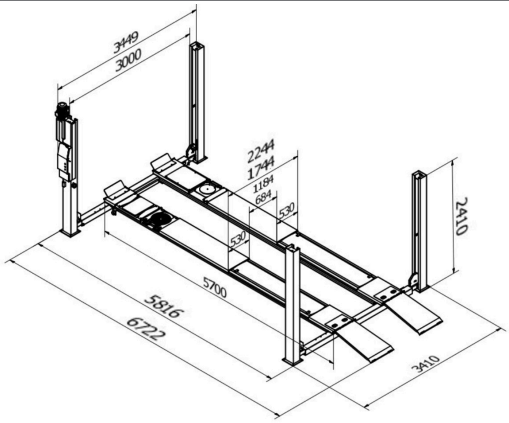

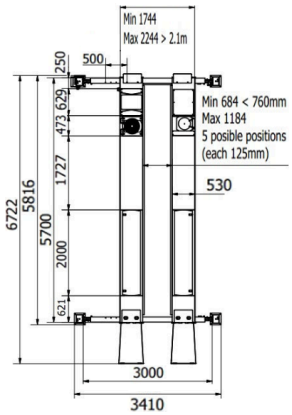

C450XL MOT ATL	C455XL MOT ATL
Pasarela lisa con encastre delantero y detector de holguras.	Pasarela de alineación con encastre delantero y detector de holguras
Flat platform with front recessed and play detector. CLASS VII MOT ATL UK APPROVED.	Alignment platform with front recessed and play detector. CLASS VII MOT ATL UK APPROVED.
Passerelle lisse avec encastre avant et détecteur de jeu.	Passerelle géométrie avec encastre avant et détecteur de jeu
13376A	13377ANY
180 mm.	180 mm.
5.000 Kg.	5.000 Kg.
1.600 Kg.	1.675 Kg.
400/230 V. 3 kW	400/230 V. 3 kW
40"	40"

ATFORM / PASSERELLE GÉOMÉTRIE

5 Tn

Serie L:
Plataforma / Platform / Passerelle
5.200 mm x 630 mm.

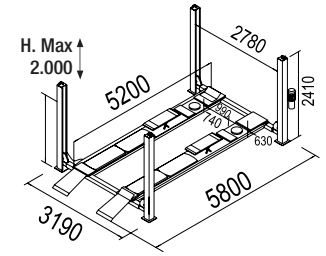

Disponible rampas SPORT
SPORT ramps available
Rampes SPORT disponibles
Ref. 33730 - 1800 mm

Con elevación auxiliar hidráulica.
With built in hydraulic lifting table.
Avec double relevage auxiliaire hydraulique.

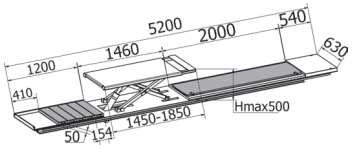

Serie XL:
Plataf. extralarga / Extralong plat. / Pass. extralongue
5.700 mm x 530 mm.

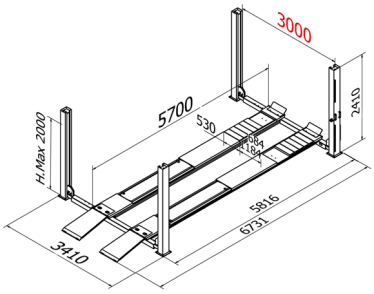

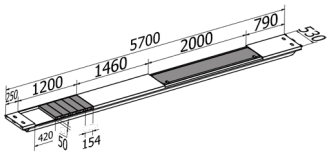

5.5 Tn

Serie L:
Plataforma / Platform / Passerelle
5.200 mm x 630 mm.

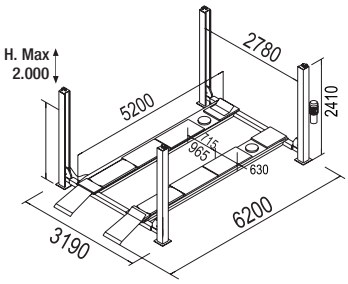

Disponible rampas SPORT
SPORT ramps available
Rampes SPORT disponibles
Ref. 33730 - 1800 mm

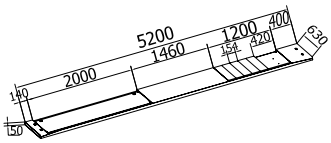

7 Tn

Serie I: Plataforma / Platform / Passerelle
6.240 mm x 580 mm.

Serie Industrial / For industrial use / Série Industrial

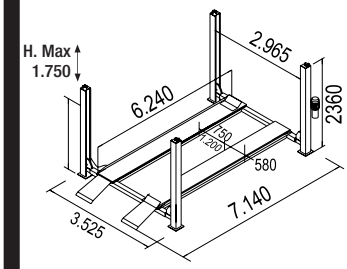

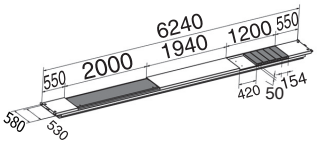

C455H	C455XL MOT ATL	C455+	C472
13367	13377	13379	13339
195 mm.	185 mm.	185 mm.	265 mm.
5.000 Kg. / 3.500 Kg. (aux.)	5.000 Kg.	5.500 Kg.	7.000 Kg.
2.100 Kg.	1.675 Kg.	1.600 Kg.	2.300 Kg.
400/230 V. 3 kW	400/230 V. 3 kW	400/230 V. 3 kW	400/230 V. 3 kW
40”	40”	40”	45”

7 Tn / 12 Tn

Serie industrial

Industrial Series

Série industrielle

Nuestras pasarelas están construidas con:

Estructura super reforzada con vigas de doble “T” para un uso intensivo, garantizando una perfecta nivelación con el paso del tiempo.

Our platforms are built with:

Reinforced super structure by double T steel beams for intensive use, keeping the platform flat/ straight over the years.

Notres passerelles sont construits avec:

Structure super reforcé avec des profiles IPN laminés à chaud pour un usage intensif, évitant toute déformation et assurant une meilleure planéité .

Gran dimensión y máxima versatilidad.
Large dimension and maximum versatility.
Grande dimension et versatilité maximale.

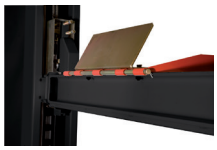

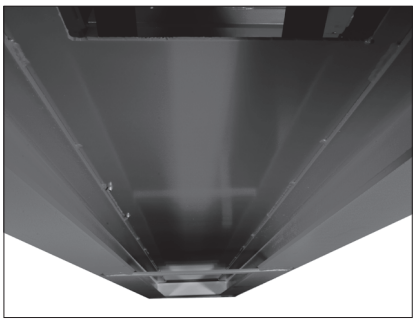

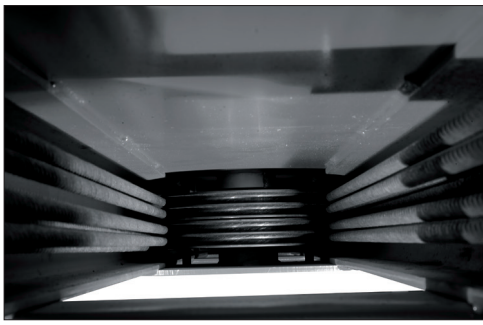

Doble sistema de cable-polea.
Double cable-pulley system.
Double système câble-poulie.

DETALLES EXCLUSIVOS / EXCLUSIVE DETAILS / DÈTAILS EXCLUSIFS

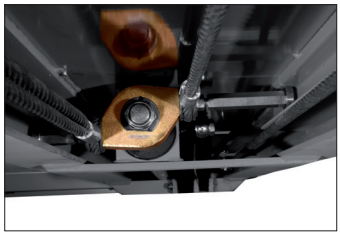

Testigo de seguridad

Un **testigo** previene en caso de nivelación incorrecta de las pasarelas, lo que permite al cilindro trabajar siempre en **buenas condiciones** y **alargar su vida útil**.

Security indicator

Indicator that prevents a bad levelling, and ensures that the cylinder works within the best conditions assuring a **longer lasting life**.

Témoin de sécurité

Un **témoin** mécanique prévient, en cas d'un niveau incorrect des passerelles, ce qui permet au **vérin** de:

- Travailler dans de **bonnes conditions**.
- **Allonger sa vie utile**.

Seguridad x 2

Cascos **prioriza** ante todo la **seguridad** incluyendo, de serie en cada columna, doble sistema de seguridad:

- **Mecánica** (barra de seguridad)
- **Neumática** (cremallera).

Security x 2

Double security system in each post:

- **Mechanical** (safety bars)
- **Pneumatic** (security ladders)

Ensures a better reliability than the electromagnetic security system.

Sécurité x 2

Cascos **priorise** avant tout la **sécurité** en incluant de série dans chaque colonne, un double système de sécurité:

- **Mécanique** (barre de sécurité)
- **Pneumatique** (taquet de sécurité).

Cilindros hidráulicos fabricados y testados unitariamente en nuestra fábrica. Los cilindros cuentan con una **válvula de seguridad** que detecta cualquier pérdida de aceite, cerrando el circuito e impidiendo la caida del elevador.

Hydraulic cylinders produced and tested one by one in our factory. The cylinders count with the security valves that detects any lack of oil, closing the circuit and preventing the lift from the descending.

Verins hydrauliques fabriqués et testés unitairement dans notre usine. Les verins ont une soupape de sécurité qui détecte toute perte d'huile, en fermant le circuit et empêchant la descente de le pont élévateur.

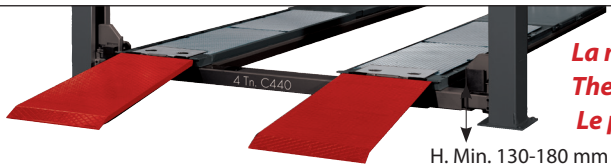

La más baja del mercado! / The lowest on the market! Le plus bas sur le marché!

H. Min. 130-180 mm
(modelos C445H / C455H / C443H) = 260 mm

Altura mínima

Nuestros elevadores descienden casi a ras de suelo, evitando el uso de rampas y permitiendo elevar vehiculos de perfil bajo.

Minimal height

Our platforms descend almost to the ground level avoiding the use of bulky run-up ramps to allow sport cars to go in (and consequently, using less garage area).

Hauteur minimale

Nos ponts élévateurs descendent presque au niveau du sol, évitant l'utilisation de rampes pour travailler avec des vehicules de sport.

Reparabilidad garantizada por un mínimo de 10 años. Se asegurara el suministro de piezas durante este periodo de tiempo.

Repairable during at least 10 years. We ensure spare parts availability during at least this period.

Réparabilité garantie pour un minimum de 10 ans. On assure la disponibilité de pièces détachées au moins pendant cette période de temps

ALINEACIÓN / ALIGNMENT / PASSERELLE GÉOMÉTRIE

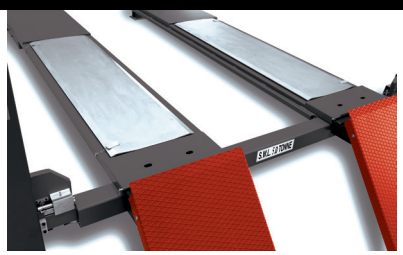

Foto modelo C442 (alineación)
Picture model C442 (alignment)
Photo modèle C442 (geometrie)

Platos de alineación con nuevo **sistema de deslizamiento con rodillos**:

- Más confortable y sensible para la alineación.
- Permite el bloqueo manual al centro de la pasarela.

Alignment plates with the new **sliding bearings system:**

- More comfortable and sensitive to alignment.
- Manual lock in the center of the platform.

Plateaux d'alignement avec le nouveau **système de coulissement par roulements:**

- Geometrie plus confortable et reactive .
- Permet le blocage manuelle au centre de la passerelle.

Preparados para encastrar a nivel platos de alineación o de giro de 50 mm de altura.

Recesses ready for alignment plates and /or turning plates 50 mm height.

Préparé pour encastrer à niveau des plaques tournantes ou d'alignement de 50 mm de hauteur.

VERSIONES CON DETECTOR DE HOLGURAS INTEGRADO
VERSIONS WITH PLAY DETECTOR INTEGRATED
VERSIONS AVEC DÉTECTEUR DE JEU INTÉGRÉ

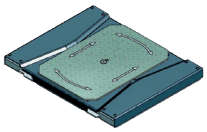

Detector de holguras hidráulico
Hydraulic play detector
Détecteur de jeu hydraulique

Detector de holguras hydráulico integrado en la pasarela que viene preparada para encastrar platos de giro.

Lift includes play detector listed on VOSA accepted equipment, securely integrated on the platform designed with recesses to integrate turning plates and fix them in line with VOSA requirements.

Détecteur de jeu hydraulique integré dans la passerelle celle qui est preparé pour encastrér des plaques tournantes.

Homologaciones / Approvals / Homologations

RENAULT PEUGEOT CITROËN DACIA NISSAN

CASCOS

www.cascos.es

ESPAÑA

C/ Zurrupitieta, 8 / Pol. Ind. Júndiz
Teléfono 945 290 294 / Fax 945 290 055
Vitoria-Gasteiz (Spain)
e-mail: info@cascos.es

FRANCE

Cascos Lift France
Phone + 3378117036
54000 Nancy (France)
e-mail: c.stein@cascos.es

2006/42/CE & EN - 1493:2011
European Directives
& Approved Standards

CASCOS MAQUINARIA SE RESERVA EL DERECHO DE REALIZAR MODIFICACIONES TÉCNICAS SIN PREVIO AVISO
THE PLANS AND PHOTOGRAPHS SHOWN IN THIS BROCHURE ARE FOR ILLUSTRATIVE PURPOSES ONLY, AND CM RESERVES THE RIGHT FROM TIME TO TIME TO MAKE MODIFICATIONS.
PHOTOS ET DESSINS NON CONTRACTUELS

4 COLUMNAS - ESP-EN-FR - Ed.4 - Rev.0 - 01/03/2020